MOVING YOU FURTHER

Robex 18-9

*Auf dem Foto kann optionale Ausrüstung gezeigt sein.

HYUNDAI
CONSTRUCTION EQUIPMENT

Stolz bei der Arbeit

Hyundai Construction Equipment möchte Baumaschinen nach dem neuesten Stand der Technik produzieren, mit denen jeder Betreiber maximale Leistung, mehr Präzision, vielseitige Maschineneinstellungen und bewährte Qualität erhält.

Mit Hyundai können Sie stolz auf Ihre Arbeit sein!

*Auf dem Foto kann optionale Ausrüstung gezeigt sein.

Robex 18-9

Die Maschine - erster Eindruck

Robuster Ober- und Unterwagen

Durch seine optimale Konstruktion federt der Oberwagen starke Belastungen von außen ab.
Der Mittelrahmen wie auch der Fahrwerkrahmen des verstärkten Kastenprofils sind für außerordentliche Belastbarkeit sowie eine längere Lebensdauer und sind somit für raue Arbeitsbedingungen ausgelegt.

Kompakte Bauart

Die kompakten Maße des R18-9 ermöglichen dem Fahrer das Arbeiten unter engen Platzverhältnissen, zum Beispiel nah an Gebäuden und im innerstädtischen Bereich. Der verstellbare Unterwagen des R18-9 sorgt für problemloses und effizientes Arbeiten in beengten Räumen.

Motortechnik

Der R18-9 wird von einem bewährten und zuverlässigen Mitsubishi L3E-Motor angetrieben, der sich durch eine effiziente Kraftstoffverbrennung bei geräuscharmem Betrieb auszeichnet.

Effizientes Steuersystem

Sämtliche Steuervorrichtungen sind bequem erreichbar angeordnet, sodass mehr Komfort und bessere Produktivität gewährleistet sind. Ein Sicherheitshebel an der linken Konsole verhindert, dass die Kabine verlassen werden kann, solange der R18-9 in Betrieb ist.

Moderne Hydraulik

Die Präzisionshydraulik des R18-9 lässt die Maschine schnell und feinfühlig auf die Bedienung ansprechen.

Komfortable und langlebige Kabine mit Verdeck

Die Kabinenrahmen erfüllen die internationalen Normen für TOPS, FOG zur Sicherheit des Bedieners.

Bedienerkomfort

Der verstellbare, gefederte Sitz, Armgelenkstützen, ergonomische Joysticks sowie der große Fußraum sorgen dafür, dass der Fahrer nicht so schnell ermüdet. Verschiedenste Anzeigen und Instrumente auf dem Monitor halten den Fahrer ständig über die Maschinenleistung auf dem Laufenden. Für die Maschinenüberwachung stehen dem Bediener sieben Warnleuchten sowie eine Wassertemperaturanzeige, eine Kraftstoffanzeige und ein Betriebsstundenzähler zur Verfügung.

Schnelle und unkomplizierte Wartung

Der R18-9 verfügt über weit öffnende Abdeckungen und Hauben für einfachen Zugang und bequeme Wartung. Weitere Vorzüge sind u. a. ein problemlos wartbarer Luftfilter sowie zentrale Schmiernippel.

Langlebigere Komponenten

Hydrauliköl, Beilagscheiben und Buchsen langer Lebensdauer tragen langfristig zu einer Senkung der Betriebskosten des R18-9 bei.

Automatische Fahrschaltung NEU

Bei schneller Fahrt wird die Drehzahl des Fahrmotors lastabhängig geregelt, d. h. automatisch bei hoher Last reduziert und bei zurückgehender Last wieder hochgeregelt.

Präferenz

Mit einer komfortabel ausgelegten, hochtechnischen Kabine bietet der R18-9 den Fahrern eine optimale Arbeitsumgebung.

Die Fahrer können die Maschine umfassend an ihre Einsatzbedingungen sowie entsprechend den eigenen Wünschen anpassen. So wird die Steuerung für alle Fahrer zu einem ganz besonderen Erlebnis.

*Auf dem Foto kann optionale Ausrüstung gezeigt sein.

OLED-Anzeige und ESL-Funktion (Motorstartgrenze)

Auf der OLED-Anzeige ist Folgendes ablesbar: Betriebsstundenzähler, Öldruck, Batteriewechsel, Motorkühlmitteltemperatur sowie Kraftstoffanzeige. Außerdem ist ein System für die Motorstartgrenze vorgesehen. (Zum Anlassen des Motors muss ein Kennwort eingegeben werden.)

Komfortable Fahrerkabine

In einer Kabine der Modellreihe 9 lassen sich der Sitz und die Handgelenkauflagen mühelos auf die bevorzugten Betriebsbedingungen einstellen.

Fußstütze, Anbaugerätepedal, linkes und rechtes Fahrpedal und Auslegerschwenkpedal sind für den Fahrer bequem angeordnet.

In die rechte Konsole sind zwei Getränkehalter für große und kleine Getränke integriert.

Die einstellbaren Armgelenkstützen erhöhen den Komfort.

Die Steuervorrichtungen sind ergonomisch ausgelegt, sodass eine effizientere Produktivität erreicht wird.

Zentral angeordnete Regler

Die Bedienhebel auf der linken und rechten Seite sind ergonomisch angeordnet und damit bequem erreichbar. Die vorgesteuerten Handhebel zum Steuern des Planierschilds und der Fahrwerkverstellung sind leicht zugänglich. Die bequem zugänglichen Bedienschalter an der linken Konsole sorgen für mehr Bedienkomfort und höhere Produktivität.

Zugleich erleichtert die aufstellbare Konsole den Zugang zur Kabine. Das Sicherheitsabsperrsystem verhindert, dass die Kabine verlassen werden kann, solange der R18-9 in Betrieb ist. Beim Aufstellen des Sicherheitshebels und der linken Konsole werden die Hydraulikfunktionen abgeschaltet.

Fahrerkomfort

Die Arbeitsumgebung eines Fahrers sollte stressfrei sein. Der verstellbare, gefederte Sitz, die Armgelenkstützen, die ergonomischen Joysticks sowie reichlich Platz im R18-9 sorgen für stressfreies Arbeiten.

*Auf dem Foto kann optionale Ausrüstung gezeigt sein.

Präzision & Leistung

Neue Technologien für mehr Präzision und bessere Leistung sowie einfache und optimale Steuerung

*Auf dem Foto kann optionale Ausrüstung gezeigt sein.

Mitsubishi L3E

Der L3E-Motor von Mitsubishi zeichnet sich durch maximale Leistung, äußerst sparsamen Kraftstoffverbrauch sowie reduzierten Schadstoffausstoß aus.

Auslegerschwenkung

Die Auslegerschwenkfunktion des R18-9 ist für effizientes Arbeiten in beengten Wohngebieten und städtischen Gebieten konzipiert. Der Ausleger ist innerhalb des Betriebsbereichs nach links oder rechts versetzbar.

Verbessertes Hydrauliksystem

Die optimierte Abstimmung von Joystick und Hauptsteuergerät sorgen für eine feine, ruckfreie Steuerung. Das Armflusssummiersystem spart Energie, verringert Kavitation und erhöht die Geschwindigkeit. Für mehr Sicherheit und um ein Abdriften des Auslegers zu verhindern, ist der R18-9 mit einem integrierten Auslegerhaltesystem ausgestattet.

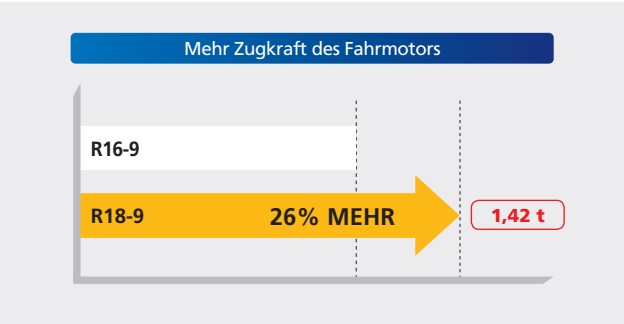

Mehr Zuglast

Durch Erhöhung der Zuglast an Steigungen und auf holprigen Straßen lässt sich die Fahrleistung verbessern.

Konstruktionsfestigkeit

Ein Merkmal des Kabinenaufbaus beim R18-9 sind die Säulen, die zum einen stärker und zum anderen schmäler geworden sind – und so für mehr Sicherheit und mehr Sicht stehen. Spannungsarmer, hochfester Stahl an den vollverschweißten Rahmen von sowohl Ober- als auch Unterwagen gewährleistet Stabilität und Haltbarkeit. Die Integrität der Struktur wurde nach der FEM (Finite-Elemente-Methode) berechnet und in Dauerprüfungen nachgewiesen.

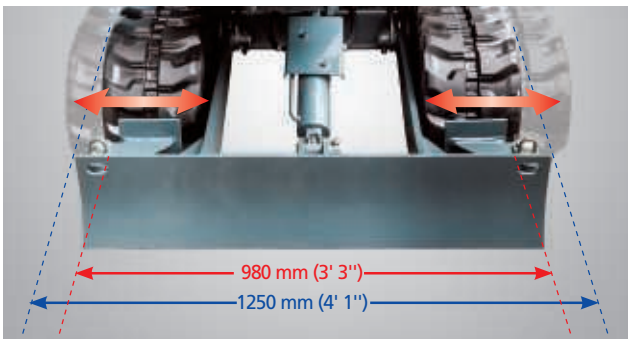

Verstellbarer Unterwagen

Die Fahrwerkbreite des R18-9 lässt sich auf 980 mm bis 1250 mm (3'3" bis 4'1") einstellen. Der Fahrer kann die Größe der Schilds ganz einfach einstellen, indem er den Bolzen entfernt. Speziell ausgelegte Bodenplatten mit Gummibelag schützen den Fahrweg.

Profitabilität

Der R18-9 ist für maximale Profitabilität durch sparsameren Verbrauch, bessere Servicefunktionen und langlebige Komponenten ausgelegt.

*Auf dem Foto kann optionale Ausrüstung gezeigt sein.

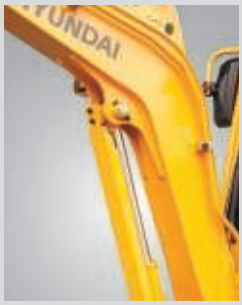

Zylinderabdeckungen

Die standardmäßigen Abdeckungen des Auslegerzylinders sowie des Planierschildzylinders sorgen für zusätzlichen Schutz.

Einfacher Zugang

Die Designer des R18-9 hatten „Zugangsfreundlichkeit" im Sinn. Sämtliche Abdeckungen und Hauben sind für vollkommen freien Zugang ausgelegt. Beim R18-9 sind regelmäßige Service- und Wartungsarbeiten einfach und bequem ausführbar.

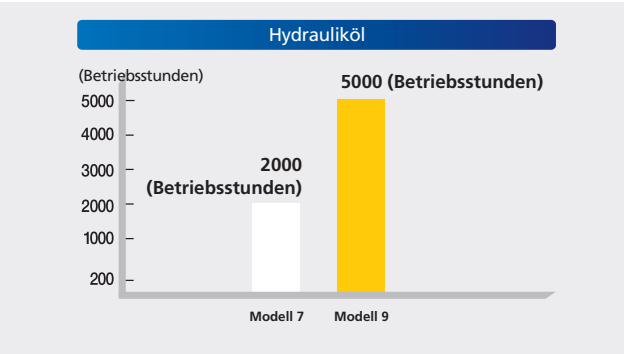

Langlebigere Komponenten

Der R18-9 ist mit Buchsen, die für längere Schmierintervalle ausgelegt sind (250 Betriebsstunden) ausgestattet. Zudem verlängern Polymerbeilagscheiben (verschleißfest, geräuscharm), Longlife-Hydraulikfilter (Standzeit 1 000 Betriebsstunden), Longlife-Hydrauliköl (5 000 Betriebsstunden), effizientere Kühlsysteme sowie eine integrierte Vorwärmung die Wartungsintervalle und minimieren Betriebskosten sowie Stillstandzeiten der Maschine.

Schnell austauschbarer Luftfilter

Der R18-9 ist mit einem wartungsfreundlichen und haltbaren Kunststoff-Luftfilter ausgestattet.

Zentrale Schmiernippel

Zentrale Schmieranlage für schnellere, einfachere Wartungs- und Reparaturarbeiten.

Proportionale Hilfshydraulik

- Optional : Proportionalsteuerschalter für bessere Geschwindigkeitskontrolle und mehr Bedienkomfort

Technische Daten

Motor

Modell		Mitsubishi L3E
Typ		4-Takt-Dieselmotor, Wassergekühlt, Zylinder in Reihe
Nennmotorleistung		
SAE	**J1995 (brutto)**	14,0 kW (18.8 hp) / 2400 U/min
	J1349 (netto)	13,6 kW (18.2 hp) / 2400 U/min
DIN	**627 1/1 (brutto)**	14,0 kW (19 ps) / 2400 U/min
	627 1/1 (netto)	13,6 kW (18.5 ps) / 2400 U/min
Max. Drehmoment		5,4 kgf.m (39 lbf.ft) bei 1800 U/min
Bohrung × Hub		76 mm (2.99") x 70 mm (2.76")
Hubraum		952 cc (58.1 in³)
Batterie		12V; 80 Ah
Anlasser		12V - 1,7 kW
Lichtmaschine		12V - 40 A

Hydrauliksystem

Hauptpumpen	
Typ	Kolbenpumpen mit variabelem Hubraum
Nennfördermenge	2 x 18,1 + 11,0 ℓ/min 2 x 4.8 + 2.9 USgpm 2 x 4.0 + 2.4 UKgpm
Pumpe für Vorsteuerkreis	Zahnradpumpe
Hydraulikmotoren	
Fahren	Axialkolbenmotor mit zwei Drehzahlen mit Bremsventil und Parkbremse
Schwenken	Axialkolbenmotor mit automatischer Bremse
Einstellungen Betriebsdruck	
Anbaugeräte	210 kgf/cm² (2990 psi)
Fahren	210 kgf/cm² (2990 psi)
Schwenken	170 kgf/cm² (2420 psi)
Vorsteuerkreis	35 kgf/cm² (498 psi)
Sperrventil	installiert

Hydraulikzylinder

Anzahl Zylinder - Bohrung × Hub	
Ausleger	60 x 465 mm (2.4" x 18.3")
Löffelstiel	60 x 400 mm (2.4" x 15.7")
Löffel	55 x 345 mm (2.2" x 13.6")
Ausleger schwenken	55 x 355 mm (2.2" x 14.0")
Planierschild	65 x 93 mm (2.6" x 3.7")
Laufwerksverstellung	50 x 270 mm (2.0" x 10.6")

Fahrerkabine

Geräuschpegel (dynamisch)	
Geräuschpegel außen - LwA	93 dB
Geräuschpegel innen - LpA	76 dB

Kühl- und schmiermittelmengen

(Nachfüllmengen)	**Liter**	**US gal**	**UK gal**
Kraftstofftank	22	5.8	4.8
Kühlsystem	4,2	1.1	0.9
Motoröl	4,2	1.1	0.9
Hydrauliköltank	20	5.3	4.4

Fahrhebel

Fahr- und Lenksteuerung: Zwei Hebel mit klappbaren Pedalen.

Hydraulikfunktionen

Typ	
Vorsteuerkreis	Zwei Joysticks mit einem Sicherheitshebel (links): Schwenken und Löffelstiel (rechts): Ausleger und Schaufel mit Warnhorn (ISO)
Drehzahlregler	Mechanisch, Gaszug

Schwenkwerk

Schwenkmotor	Axialkolbenmotor
Schwenkgetriebe	Planetengetriebe
Drehkranzschmierung	Ölbad
Schwenkgeschwindigkeit	9,5 U/min
Schwenkbremse	Nasse Lamellenbremse

Fahrantrieb und bremsen

Max. Fahrgeschwindigkeit (hoch / niedrig)	4.0 km / 2.1 km (2.5 mph) / (1.3 mph)
Maximale Zugkraft	1,42 ton
Maximales Steigvermögen	30°
Feststellbremse	Nasse Lamellenbremse

Reisskraft (iso)

	0,96 m Löffelstiel	**1,12 m Löffelstiel**
Löffel	1540 kgf	1540 kgf
	15,1 kN	15,1 kN
	3400 lbf	3400 lbf
Löffelstiel	960 kgf	870 kgf
	9,4 kN	8,5 kN
	2120 lbf	1920 lbf

Gewicht

Betriebsgewicht, inklusive 1800 mm (5’ 11”) Ausleger; 960 mm (3’ 2”) Löffelstiel, 0,04 m³ (0.05 yd³) Tieflöffel (Gehäuft nach SAE) Baggertieflöffel, Schmiermittel, Kühlmittel, vollem Kraftstofftank, Hydraulikölbehälter, Standardausrüstung und Fahrer 75 kg (165 lb)

Bodenplattenbreite	230 mm (9") Gummibodenplatten
Betriebsgewicht (Wetterschutzdach)	1855 kg (4089 lb)
Bodendruck (Wetterschutzdach)	0,30 kg/cm² (4,24 psi)
Betriebsgewicht (Kabine)	1995 kg (4398 lb)
Bodendruck (Kabine)	0,32 kg/cm² (4,56 psi)

Laufwerk

Rahmen komplett geschweißt mit verstärktem Laufwerksrahmen in Kastenbauweise. Das Laufwerk besteht aus geschmierten Laufrollen, Stützrollen, Kettenspanner mit Federung, Turas und Gummibodenplatten.

Laufwerksrahmen	Einstellbares Fahrwerk
Anzahl Laufrollen je Seite	3 EA

Abmessungen und Arbeitsbereich

R18-9 Abmessungen

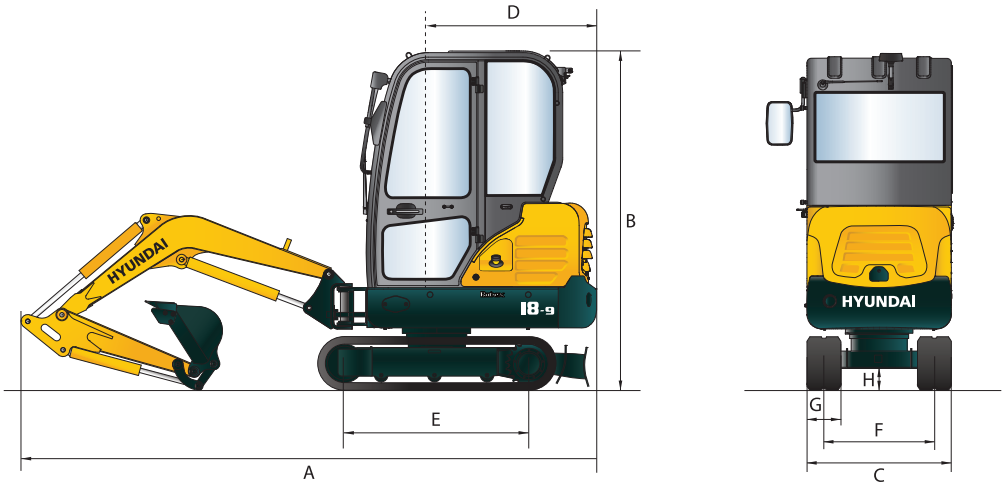

Einheit: mm (ft.in)

A	Gesamtlänge	3840 (12' 7")	E	Aufstandsfläche	1230 (4' 0")
B	Gesamthöhe	2300 (7' 7")	F	Spur	750 ~ 1020 (2' 6"~ 3' 4")
C	Gesamtbreite	980 ~ 1250 (3' 3"~ 4' 1")	G	Breite Bodenplatten	230 (0' 9")
D	Heckschwenkradius	1065 (3' 6")	H	Bodenfreiheit	150 (0' 6")

R18-9 Arbeitsbereiche

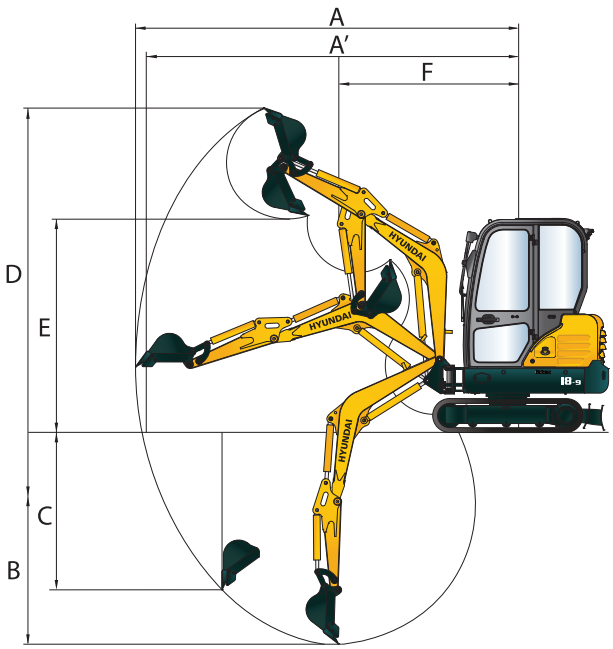

Einheit: mm (ft.in)

	Länge Ausleger	1800 (5' 11")	
	Länge Löffelstiel	960 (3' 2")	1120 (3' 8")
A	Max. Reichweite	3960 (12' 12")	4110 (13' 6")
A'	Max. Reichweite in der Standebene	3870 (12' 8")	4020 (13' 2")
B	Max. Grabtiefe	2245 (7' 4")	2405 (7' 11")
C	Max. senkrechte Grabtiefe	1775 (5' 10")	1930 (6' 4")
D	Max. Einstichhöhe	3675 (12' 1")	3785 (12' 5")
E	Max. Ausschütthöhe	2575 (8' 5")	2680 (8' 10")
F	Min. Schwenkradius vorn	1660 (5' 5")	1695 (5' 7")

Technische Daten

Hubkraft R18-9

Hubkraftangabe nach vorn Hubkraftangabe über Seite bzw. bei 360° Drehung

Ausleger : 1,80 m (5’ 11”) / Löffelstiel : 0,96 m (3’ 2”) / Löffel : 0,04 m3 Gehäuft nach SAE / Planierschild unten, Fahrwerk ausgefahren, 230 mm (9") Gummiketten (Schiene), Wetterschutzdach

Lastpunkthöhe m (ft)		Lastradius										Bei max. Reichweite		
		1,0 m (3.3 ft)		1,5 m (4.9 ft)		2,0 m (6.6 ft)		2,5 m (8.2 ft)		3,0 m (9.8 ft)		Kapazität		Reichweite
														m (ft)
3,0 m	kg											*400	*400	2,20
9.8 ft	lb											*880	*880	(7.2)
2,5 m	kg							*370	*370			*340	320	2,76
8.2 ft	lb							*820	*820			*750	710	(9.1)
2,0 m	kg							*390	380	*390	280	*310	270	3,10
6.6 ft	lb							*860	840	*860	620	*680	600	(10.2)
1,5 m	kg					*530	520	*450	370	*410	280	*310	240	3,30
4.9 ft	lb					*1170	1150	*990	820	*900	620	*680	530	(10.8)
1,0 m	kg					*730	490	*530	360	*450	270	*320	230	3,39
3.3 ft	lb					*1610	1080	*1170	790	*990	600	*710	510	(11.1)
0,5 m	kg					*870	470	*610	350	*480	270	*340	220	3,39
1.6 ft	lb					*1920	1040	*1340	770	*1060	600	*750	490	(11.1)
0,0 m	kg					*910	470	*650	340	*500	260	*390	230	3,29
0.0 ft	lb					*2010	1040	*1430	750	*1100	570	*860	510	(10.8)
-0,5 m	kg	*800	*800	*1090	740	*880	470	*630	340	*480	260	*450	250	3,08
-1.6 ft	lb	*1760	*1760	*2400	1630	*1940	1040	*1390	750	*1060	570	*990	550	(10.1)
-1,0 m	kg	*1230	*1230	*1120	750	*770	470	*550	340			*460	300	2,74
-3.3 ft	lb	*2710	*2710	*2470	1650	*1700	1040	*1210	750			*1010	660	(9.0)
-1,5 m	kg			*760	*760	*520	480					*440	430	2,15
-4.9 ft	lb			*1680	*1680	*1150	1060					*970	950	(7.1)

1. Hublast bemessen nach ISO 10567
2. Hubkapazität der Serie Robex auf festem, ebenem Grund maximal 75 % der Kipplast bzw. 87 % der gesamten hydraulischen Hubkapazität.
3. Der Aufnahmepunkt ist der Tieflöffellagerbolzen am Arm (ohne die Masse des Tieflöffels).
4. (*) Last durch Hydraulikkapazität begrenzt.

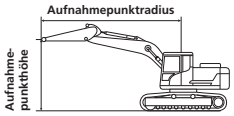

Hubkraft R18-9

Hubkraftangabe nach vorn Hubkraftangabe über Seite bzw. bei 360° Drehung

Ausleger : 1,80 m (5’ 11”) / Löffelstiel : 0,96 m (3’ 2”) / Löffel : 0,04 m3 Gehäuft nach SAE / Planierschild oben, Fahrwerk ausgefahren, 230 mm (9”) Gummiketten (Schiene), Wetterschutzdach

Lastpunkthöhe m (ft)		Lastradius										Bei max. Reichweite		
		1,0 m (3.3 ft)		1,5 m (4.9 ft)		2,0 m (6.6 ft)		2,5 m (8.2 ft)		3,0 m (9.8 ft)		Kapazität		Reichweite
														m (ft)
3,0 m	kg											*400	*400	2,20
9.8 ft	lb											*880	*880	(7.2)
2,5 m	kg							*370	360			320	300	2,76
8.2 ft	lb							*820	790			710	660	(9.1)
2,0 m	kg							380	360	280	270	270	250	3,10
6.6 ft	lb							840	790	620	600	600	550	(10.2)
1,5 m	kg					530	490	370	350	280	260	240	230	3,30
4.9 ft	lb					1170	1080	820	770	620	570	530	510	(10.8)
1,0 m	kg					500	460	360	340	270	260	230	210	3,39
3.3 ft	lb					1100	1010	790	750	600	570	510	460	(11.1)
0,5 m	kg					480	450	350	330	270	250	220	210	3,39
1.6 ft	lb					1060	990	770	730	600	550	490	460	(11.1)
0,0 m	kg					470	440	340	320	260	250	230	220	3,29
0.0 ft	lb					1040	970	750	710	570	550	510	490	(10.8)
-0,5 m	kg	*800	*800	760	690	470	440	340	320	260	250	250	240	3,08
-1.6 ft	lb	*1760	*1760	1680	1520	1040	970	750	710	570	550	550	530	(10.1)
-1,0 m	kg	*1230	*1230	770	700	480	440	340	320			300	280	2,74
-3.3 ft	lb	*2710	*2710	1700	1540	1060	970	750	710			660	620	(9.0)
-1,5 m	kg			*760	710	490	450					440	410	2,15
-4.9 ft	lb			*1680	1570	1080	990					970	900	(7.1)

1. Hublast bemessen nach ISO 10567
2. Hubkapazität der Serie Robex auf festem, ebenem Grund maximal 75 % der Kipplast bzw. 87 % der gesamten hydraulischen Hubkapazität.
3. Der Aufnahmepunkt ist der Tieflöffellagerbolzen am Arm (ohne die Masse des Tieflöffels).
4. (*) Last durch Hydraulikkapazität begrenzt.

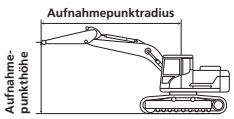

Hubkraft R18-9

Hubkraftangabe nach vorn | Hubkraftangabe über Seite bzw. bei 360° Drehung

Ausleger : 1,80 m (5′ 11″) / Löffelstiel : 0,96 m (3′ 2″) / Löffel : 0,04 m³ Gehäuft nach SAE / Planierschild unten, Fahrwerk ausgefahren, 230 mm (9″) Gummiketten (Schiene), Kabine

Lastpunkthöhe m (ft)		Lastradius										Bei max. Reichweite		
		1,0 m (3.3 ft)		1,5 m (4.9 ft)		2,0 m (6.6 ft)		2,5 m (8.2 ft)		3,0 m (9.8 ft)		Kapazität		Reichweite
														m (ft)
3,0 m	kg											*400	*400	2,20
9.8 ft	lb											*880	*880	(7.2)
2,5 m	kg							*370	*370			*340	*340	2,76
8.2 ft	lb							*820	*820			*750	*750	(9.1)
2,0 m	kg							*390	*390	*390	310	*310	300	3,10
6.6 ft	lb							*860	*860	*860	680	*680	660	(10.2)
1,5 m	kg					*530	*530	*450	410	*410	310	*310	270	3,30
4.9 ft	lb					*1170	*1170	*990	900	*900	680	*680	600	(10.8)
1,0 m	kg					*730	550	*530	400	*450	300	*320	250	3,39
3.3 ft	lb					*1610	1210	*1170	880	*990	660	*710	550	(11.1)
0,5 m	kg					*870	530	*610	390	*480	300	*340	250	3,39
1.6 ft	lb					*1920	1170	*1340	860	*1060	660	*750	550	(11.1)
0,0 m	kg					*910	520	*650	380	*500	300	*390	260	3,29
0.0 ft	lb					*2010	1150	*1430	840	*1100	660	*860	570	(10.8)
-0,5 m	kg	*800	*800	*1090	820	*880	520	*630	380	*480	290	*450	280	3,08
-1.6 ft	lb	*1760	*1760	*2400	1810	*1940	1150	*1390	840	*1060	640	*990	620	(10.1)
-1,0 m	kg	*1230	*1230	*1120	830	*770	520	*550	380			*460	340	2,74
-3.3 ft	lb	*2710	*2710	*2470	1830	*1700	1150	*1210	840			*1010	750	(9.0)
-1,5 m	kg			*760	*760	*520	*520					*440	*440	2,15
-4.9 ft	lb			*1680	*1680	*1150	*1150					*970	*970	(7.1)

1. Hublast bemessen nach ISO 10567
2. Hubkapazität der Serie Robex auf festem, ebenem Grund maximal 75 % der Kipplast bzw. 87 % der gesamten hydraulischen Hubkapazität.
3. Der Aufnahmepunkt ist der Tieflöffellagerbolzen am Arm (ohne die Masse des Tieflöffels).
4. (*) Last durch Hydraulikkapazität begrenzt.

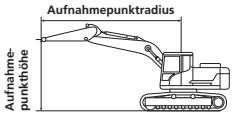

Hubkraft R18-9

Hubkraftangabe nach vorn | Hubkraftangabe über Seite bzw. bei 360° Drehung

Ausleger : 1,80 m (5′ 11″) / Löffelstiel : 0,96 m (3′ 2″) / Löffel : 0,04 m³ Gehäuft nach SAE / Planierschild oben, Fahrwerk ausgefahren, 230 mm (9″) Gummiketten (Schiene), Kabine

Lastpunkthöhe m (ft)		Lastradius										Bei max. Reichweite		
		1,0 m (3.3 ft)		1,5 m (4.9 ft)		2,0 m (6.6 ft)		2,5 m (8.2 ft)		3,0 m (9.8 ft)		Kapazität		Reichweite
														m (ft)
3,0 m	kg											*400	*400	2,20
9.8 ft	lb											*880	*880	(7.2)
2,5 m	kg							*370	*370			*340	*340	2,76
8.2 ft	lb							*820	*820			*750	*750	(9.1)
2,0 m	kg							*390	*390	320	300	300	280	3,10
6.6 ft	lb							*860	*860	710	660	660	620	(10.2)
1,5 m	kg					*530	*530	410	390	310	290	270	250	3,30
4.9 ft	lb					*1170	*1170	900	860	680	640	600	550	(10.8)
1,0 m	kg					560	520	400	380	310	290	260	240	3,39
3.3 ft	lb					1230	1150	880	840	680	640	570	530	(11.1)
0,5 m	kg					540	500	390	360	300	280	250	240	3,39
1.6 ft	lb					1190	1100	860	790	660	620	550	530	(11.1)
0,0 m	kg					530	490	380	360	300	280	260	250	3,29
0.0 ft	lb					1170	1080	840	790	660	620	570	550	(10.8)
-0,5 m	kg	*800	*800	850	770	530	490	380	360	300	280	290	270	3,08
-1.6 ft	lb	*1760	*1760	1870	1700	1170	1080	840	790	660	620	640	600	(10.1)
-1,0 m	kg	*1230	*1230	860	780	540	490	390	360			340	320	2,74
-3.3 ft	lb	*2710	*2710	1900	1720	1190	1080	860	790			750	710	(9.0)
-1,5 m	kg			*760	*760	*520	510					*440	*440	2,15
-4.9 ft	lb			*1680	*1680	*1150	1120					*970	*970	(7.1)

1. Hublast bemessen nach ISO 10567
2. Hubkapazität der Serie Robex auf festem, ebenem Grund maximal 75 % der Kipplast bzw. 87 % der gesamten hydraulischen Hubkapazität.
3. Der Aufnahmepunkt ist der Tieflöffellagerbolzen am Arm (ohne die Masse des Tieflöffels).
4. (*) Last durch Hydraulikkapazität begrenzt.

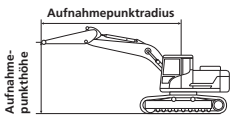

Technische Daten

Hubkraft R18-9

Hubkraftangabe nach vorn Hubkraftangabe über Seite bzw. bei 360° Drehung

Ausleger : 1,80 m (5’ 11”) / Löffelstiel : 1,12 m (3’ 8”) / Löffel : 0,04 m³ Gehäuft nach SAE / Planierschild unten, Fahrwerk ausgefahren, 230 mm (9”) Gummiketten (Schiene), Wetterschutzdach

Lastpunkthöhe m (ft)		Lastradius												Bei max. Reichweite		
		1,0 m (3.3 ft)		1,5 m (4.9 ft)		2,0 m (6.6 ft)		2,5 m (8.2 ft)		3,0 m (9.8 ft)		3,5 m (11.5 ft)		Kapazität		Reichweite
																m (ft)
2,5 m	kg							*320	*320					*280	*280	2,96
8.2 ft	lb							*710	*710					*620	*620	(9.7)
2,0 m	kg							*340	*340	*350	280			*260	240	3,27
6.6 ft	lb							*750	*750	*770	620			*570	530	(10.7)
1,5 m	kg					*460	*460	*410	370	*380	280			*260	220	3,45
4.9 ft	lb					*1010	*1010	*900	820	*840	620			*570	490	(11.3)
1,0 m	kg					*660	500	*500	360	*420	270	*340	210	*270	210	3,54
3.3 ft	lb					*1460	1100	*1100	790	*930	600	*750	460	*600	460	(11.6)
0,5 m	kg					*830	470	*580	340	*460	260	*370	210	*280	210	3,54
1.6 ft	lb					*1830	1040	*1280	750	*1010	570	*820	460	*620	460	(11.6)
0,0 m	kg			*640	*640	*900	460	*630	330	*490	260			*320	210	3,45
0.0 ft	lb			*1410	*1410	*1980	1010	*1390	730	*1080	570			*710	460	(11.3)
-0,5 m	kg	*700	*700	*990	730	*890	460	*640	330	*490	260			*370	230	3,25
-1.6 ft	lb	*1540	*1540	*2180	1610	*1960	1010	*1410	730	*1080	570			*820	510	(10.7)
-1,0 m	kg	*1050	*1050	*1210	730	*810	460	*580	330					*430	270	2,93
-3.3 ft	lb	*2310	*2310	*2670	1610	*1790	1010	*1280	730					*950	600	(9.6)
-1,5 m	kg	*1510	*1510	*910	750	*620	470							*430	360	2,42
-4.9 ft	lb	*3330	*3330	*2010	1650	*1370	1040							*950	790	(7.9)

1. Hublast bemessen nach ISO 10567
2. Hubkapazität der Serie Robex auf festem, ebenem Grund maximal 75 % der Kipplast bzw. 87 % der gesamten hydraulischen Hubkapazität.
3. Der Aufnahmepunkt ist der Tieflöffellagerbolzen am Arm (ohne die Masse des Tieflöffels).
4. (*) Last durch Hydraulikkapazität begrenzt.

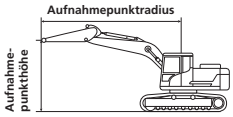

Hubkraft R18-9

Hubkraftangabe nach vorn Hubkraftangabe über Seite bzw. bei 360° Drehung

Ausleger : 1,80 m (5’ 11”) / Löffelstiel : 1,12 m (3’ 8”) / Löffel : 0,04 m³ Gehäuft nach SAE / Planierschild oben, Fahrwerk ausgefahren, 230 mm (9”) Gummiketten (Schiene), Wetterschutzdach

Lastpunkthöhe m (ft)		Lastradius												Bei max. Reichweite		
		1,0 m (3.3 ft)		1,5 m (4.9 ft)		2,0 m (6.6 ft)		2,5 m (8.2 ft)		3,0 m (9.8 ft)		3,5 m (11.5 ft)		Kapazität		Reichweite
																m (ft)
2,5 m	kg							*320	*320					*280	270	2,96
8.2 ft	lb							*710	*710					*620	600	(9.7)
2,0 m	kg							*340	*340	280	270			240	230	3,27
6.6 ft	lb							*750	*750	620	600			530	510	(10.7)
1,5 m	kg					*460	*460	370	350	280	260			220	210	3,45
4.9 ft	lb					*1010	*1010	820	770	620	570			490	460	(11.3)
1,0 m	kg					500	470	360	340	270	260	210	200	210	200	3,54
3.3 ft	lb					1100	1040	790	750	600	570	460	440	460	440	(11.6)
0,5 m	kg					480	440	350	320	270	250	210	200	210	200	3,54
1.6 ft	lb					1060	970	770	710	600	550	460	440	460	440	(11.6)
0,0 m	kg			*640	*640	470	430	340	320	260	240			210	200	3,45
0.0 ft	lb			*1410	*1410	1040	950	750	710	570	530			460	440	(11.3)
-0,5 m	kg	*700	*700	750	680	460	430	330	310	260	240			230	220	3,25
-1.6 ft	lb	*1540	*1540	1650	1500	1010	950	730	680	570	530			510	490	(10.7)
-1,0 m	kg	*1050	*1050	750	680	470	430	340	310					270	250	2,93
-3.3 ft	lb	*2310	*2310	1650	1500	1040	950	750	680					600	550	(9.6)
-1,5 m	kg	*1510	*1510	770	700	480	440							360	340	2,42
-4.9 ft	lb	*3330	*3330	1700	1540	1060	970							790	750	(7.9)

1. Hublast bemessen nach ISO 10567
2. Hubkapazität der Serie Robex auf festem, ebenem Grund maximal 75 % der Kipplast bzw. 87 % der gesamten hydraulischen Hubkapazität.
3. Der Aufnahmepunkt ist der Tieflöffellagerbolzen am Arm (ohne die Masse des Tieflöffels).
4. (*) Last durch Hydraulikkapazität begrenzt.

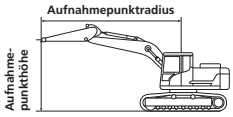

Hubkraft R18-9

Hubkraftangabe nach vorn Hubkraftangabe über Seite bzw. bei 360° Drehung

Ausleger : 1,80 m (5’ 11”) / Löffelstiel : 1,12 m (3’ 8”) / Löffel : 0,04 m³ Gehäuft nach SAE / Planierschild unten, Fahrwerk ausgefahren, 230 mm (9”) Gummiketten (Schiene), Kabine

Lastpunkthöhe m (ft)		Lastradius												Bei max. Reichweite		
		1,0 m (3.3 ft)		1,5 m (4.9 ft)		2,0 m (6.6 ft)		2,5 m (8.2 ft)		3,0 m (9.8 ft)		3,5 m (11.5 ft)		Kapazität		Reichweite
																m (ft)
2,5 m	kg							*320	*320					*280	*280	2,96
8.2 ft	lb							*710	*710					*620	*620	(9.7)
2,0 m	kg							*340	*340	*350	310			*260	*260	3,27
6.6 ft	lb							*750	*750	*770	680			*570	*570	(10.7)
1,5 m	kg					*460	*460	*410	*410	*380	310			*260	250	3,45
4.9 ft	lb					*1010	*1010	*900	*900	*840	680			*570	550	(11.3)
1,0 m	kg					*660	550	*500	400	*420	300	*340	240	*270	240	3,54
3.3 ft	lb					*1460	1210	*1100	880	*930	660	*750	530	*600	530	(11.6)
0,5 m	kg					*830	530	*580	380	*460	300	*370	240	*280	230	3,54
1.6 ft	lb					*1830	1170	*1280	840	*1010	660	*820	530	*620	510	(11.6)
0,0 m	kg			*640	*640	*900	520	*630	380	*490	290			*320	240	3,45
0.0 ft	lb			*1410	*1410	*1980	1150	*1390	840	*1080	640			*710	530	(11.3)
-0,5 m	kg	*700	*700	*990	810	*890	510	*640	370	*490	290			*370	260	3,25
-1.6 ft	lb	*1540	*1540	*2180	1790	*1960	1120	*1410	820	*1080	640			*820	570	(10.7)
-1,0 m	kg	*1050	*1050	*1210	820	*810	520	*580	370					*430	300	2,93
-3.3 ft	lb	*2310	*2310	*2670	1810	*1790	1150	*1280	820					*950	660	(9.6)
-1,5 m	kg	*1510	*1510	*910	830	*620	530							*430	400	2,42
-4.9 ft	lb	*3330	*3330	*2010	1830	*1370	1170							*950	880	(7.9)

1. Hublast bemessen nach ISO 10567
2. Hubkapazität der Serie Robex auf festem, ebenem Grund maximal 75 % der Kipplast bzw. 87 % der gesamten hydraulischen Hubkapazität.
3. Der Aufnahmepunkt ist der Tieflöffellagerbolzen am Arm (ohne die Masse des Tieflöffels).
4. (*) Last durch Hydraulikkapazität begrenzt.

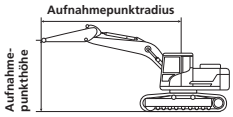

Hubkraft R18-9

Hubkraftangabe nach vorn Hubkraftangabe über Seite bzw. bei 360° Drehung

Ausleger : 1,80 m (5’ 11”) / Löffelstiel : 1,12 m (3’ 8”) / Löffel : 0,04 m³ Gehäuft nach SAE / Planierschild oben, Fahrwerk ausgefahren, 230 mm (9”) Gummiketten (Schiene), Kabine

Lastpunkthöhe m (ft)		Lastradius												Bei max. Reichweite		
		1,0 m (3.3 ft)		1,5 m (4.9 ft)		2,0 m (6.6 ft)		2,5 m (8.2 ft)		3,0 m (9.8 ft)		3,5 m (11.5 ft)		Kapazität		Reichweite
																m (ft)
2,5 m	kg							*320	*320					*280	*280	2,96
8.2 ft	lb							*710	*710					*620	*620	(9.7)
2,0 m	kg							*340	*340	320	300			*260	260	3,27
6.6 ft	lb							*750	*750	710	660			*570	570	(10.7)
1,5 m	kg					*460	*460	*410	390	310	290			250	230	3,45
4.9 ft	lb					*1010	*1010	*900	860	680	640			550	510	(11.3)
1,0 m	kg					560	520	400	370	310	290	240	230	240	220	3,54
3.3 ft	lb					1230	1150	880	820	680	640	530	510	530	490	(11.6)
0,5 m	kg					540	500	390	360	300	280	240	220	240	220	3,54
1.6 ft	lb					1190	1100	860	790	660	620	530	490	530	490	(11.6)
0,0 m	kg			*640	*640	530	480	380	350	290	280			240	230	3,45
0.0 ft	lb			*1410	*1410	1170	1060	840	770	640	620			530	510	(11.3)
-0,5 m	kg	*700	*700	840	760	520	480	380	350	290	270			260	250	3,25
-1.6 ft	lb	*1540	*1540	1850	1680	1150	1060	840	770	640	600			570	550	(10.7)
-1,0 m	kg	*1050	*1050	850	760	530	480	380	350					300	280	2,93
-3.3 ft	lb	*2310	*2310	1870	1680	1170	1060	840	770					660	620	(9.6)
-1,5 m	kg	*1510	*1510	860	780	540	490							410	380	2,42
-4.9 ft	lb	*3330	*3330	1900	1720	1190	1080							900	840	(7.9)

1. Hublast bemessen nach ISO 10567
2. Hubkapazität der Serie Robex auf festem, ebenem Grund maximal 75 % der Kipplast bzw. 87 % der gesamten hydraulischen Hubkapazität.
3. Der Aufnahmepunkt ist der Tieflöffellagerbolzen am Arm (ohne die Masse des Tieflöffels).
4. (*) Last durch Hydraulikkapazität begrenzt.

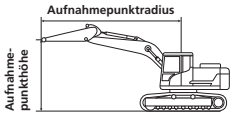

Standardausrüstung

ISO-Standard-Wetterschutzdach
· Wetterschutzdach
  FOG (ISO 10262)
  TOPS (ISO 12117)
· Zentrales Überwachungssystem
· Anzeigen
  Kraftstofffüllstandsanzeige
  Kühlmitteltemperaturanzeige
· Warnlampen
  Schnellwechsler
  Motoröldruck
  Kühlmitteltemperatur
  Vorwärmung
  Ladezustand der Batterie
  Luftfilterverschluss
  Niedriger Kraftstofffüllstand
· Ein Schlüssel für alle abschließbaren Türen und Klappen
· Mechanisch einstellbarer, gefederter Fahrersitz
  mit Sicherheitsgurt
· Konsole klappbar (links)
· 2 Frontscheinwerfer
· Elektrisches Warnhorn
· Batterie (1 × 12 V × 80 Ah)
· Batteriehauptschalter
· Automatische Schwenkbremse
· Abnehmbarer Ausgleichsbehälter
· Wasserabscheider Kraftstoffleitung
· Monoblockausleger (1,80 m; 5’ 11”)
· Löffelstiel (0,96 m; 3’ 2”)
· Gummibodenplatten (230 mm; 9”)
· Verrohrung, einfach wirkender Hydraulikkreis
  (Hammer, etc.)
· Verrohrung, zweifach wirkender Hydraulikkreis
  (Greifer, etc.)
· Automatische Fahrschaltung

Sonderausrüstung

· Werkzeugsatz
· Fahrerschutzausrüstung
· Proportionalsteuerschalter
· Bedienschema-Umschaltventilhebel
· Kabine FOG (ISO 10262)
  TOPS (ISO 12117)
· RCV mit Proportionalsteuerschalter
· Fahrmotor mit Handbremse
· Heizung
· Langer Tieflöffelstiel (1,12 m; 3’ 8”)

* Standard- und Wahlausstattung können je nach Modell abweichen. Weitere Informationen erhalten Sie von Ihrem Hyundai-Händler. Die Maschinenausstattung kann von internationalen Normen abhängig sein.
* Auf den Fotos können Anbauten und optionale Geräte abgebildet sein, die in Ihrer Region nicht erhältlich sind.
* Änderungen der Materialien und technischen Daten vorbehalten.
* Alle Maße in angloamerikanischen Maßeinheiten sind auf das nächste volle Maß (Pound oder Zoll) gerundet.

HYUNDAI CONSTRUCTION EQUIPMENT

BITTE KONTAKTIEREN SIE

Hyundai Construction Equipment Europe nv
Hyundailaan 4, 3980 Tessenderlo, Belgium **Tel:** (32) 14-56-2200 **Fax:** (32) 14-59-3405 www.hyundai.eu

DE - 2018.02 Rev 0